ОПТОВАЯ И РОЗНИЧНАЯ ТОРГОВЛЯ

КАБЕЛЬНО-ПРОВОДНИКОВОЙ ПРОДУКЦИЕЙ / ЭЛЕКТРОТЕХНИЧЕСКИМИ КОМПОНЕНТАМИ

Справочная информация

по кабельно-проводниковой продукции

WWW.ELTEKOM.RU

ТЕЛЕФОН: + 7 (495) 380-39-24 / + 7 (495) 514-89-36

АДРЕС: 127486, Г. МОСКВА, УЛ. ИВАНА СУСАНИНА, ДОМ 2А

E-MAIL: INBOX@ELTEKOM.SU

ОГЛАВЛЕНИЕ

1. Маркировка и обозначение
2. Общие требования к элементам конструкции
3. Тара для кабельной продукции
4. Технические и эксплуатационные характеристики КПП

МАРКИРОВКА И ОБОЗНАЧЕНИЕ

Маркировка	Изоляция			Материал жилы		Оболочка		Броня		Подушка		Без наружного покрова	Покров шлангового типа			
													Ш или В			
	бумажная пропитанная вязким маслоканифольным составом	пропитанная нестекающим составом марки NAPELEC фирмы "BP"	из ПВХ	медь	алюминий	алюминиевая	свинцовая	без брони из стальных лент	с броней из 2-х стальных лент	подушка под броней без обозначения	тип подушки под броней		волокнистые материалы, пропитанные битумом	из ПВХ пластиката	из негорючего ПВХ пластиката	из негорючего ПВХ пластиката с низким дымогазовыделением
	б/о	Ц	В	б/о	А	А	С	б/о	Б	б/о	"2л", "нл", "л"	Г	б/о	В	нг	нг-LS
АСБ					А		С		Б							
АСБл(2л)					А		С		Б		л (2л)					
АСБШв					А		С		Б					Шв		
АСБл(2л)Шв					А		С		Б		л(2л)			Шв		
АСБГ					А		С		Б			Г				
АСБ2лГ					А		С		Б		2л	Г				
СШв							С							Шв		
СБ							С		Б							
СБл(2л)							С		Б		л (2л)					
СБ2лГ							С		Б		2л	Г				
СБл(2л)Шв							С		Б		л(2л)			Шв		
СБГ							С		Б			Г				
СБШв							С		Б					Шв		
СШв							С							Шв		
СГ							С					Г				
ЦАСБ		Ц			А		С		Б							
ЦАСБл(2л)		Ц			А		С		Б		л (2л)					
ЦАСБШв		Ц			А		С		Б					Шв		
ЦАСБлШв		Ц			А		С		Б		л			Шв		
ЦАСШв		Ц			А		С							Шв		
ЦАСБГ		Ц			А		С		Б			Г				

ЦСБГ		Ц					С		Б			Г				
ЦСБ		Ц					С		Б							
ЦСБл(2л)		Ц					С		Б		л(2л)					
ЦСБлШв		Ц					С		Б		л			Шв		
ЦСШв		Ц					С							Шв		
ЦСБШв		Ц					С		Б					Шв		
ЦААБл(2л)		Ц			А	А			Б		л (2л)					
ЦААБл(нл)Г		Ц			А	А			Б		л (нл)	Г				
ЦААШв		Ц			А	А								Шв		
ААБл(2л)					А	А			Б		л (2л)					
ААБ2лШв					А	А			Б		2л			Шв		
ААГ					А	А						Г				
ААБл(нл)Г					А	А			Б		л (нл)	Г				
ААШв					А	А								Шв		
ААШнг					А	А									Шнг	
ЦААШнг		Ц			А	А									Шнг	
АСБВнг-LS					А		С		Б							Внг-LS
ЦАСБВнг-LS		Ц			А		С		Б							Внг-LS
СБВнг-LS							С		Б							Внг-LS
ЦСБВнг-LS		Ц					С		Б							Внг-LS

ОБЩИЕ ТРЕБОВАНИЯ К ЭЛЕМЕНТАМ КОНСТРУКЦИИ

ТОКОПРОВОДЯЩИЕ ЖИЛЫ

Несмотря на большое многообразие конструкций кабельных жил и применяемых проводниковых материалов и комбинаций, для кабелей и проводов общего применения разработан ряд типовых конструкций медных и алюминиевых токопроводящих жил стандартных рядов сечений, требования к которым приведены в ГОСТ 22483-77. Это касается круглых, фасонных (секторных) и уплотненных токопроводящих жил кабельных изделий, изготовленных из медной, медной луженой, алюминиевой проволоки 6без металлического покрытия или с металлическим покрытием.

Конструкции токопроводящих жил разделяются на 6 классов. Жилы классов 1 и 2 предназначены для кабельных изделий и стационарной прокладки, а классов 3-6 для кабельных изделий повышенной гибкости.

Требования к числу и номинальному диаметру проволок, из которых выполняются жилы, а также их электрическое сопротивление постоянному току при 20°С при длине 1 км указаны в таблицах Классы 4, 5, 6 касаются только медных жил.

ЖИЛЫ КЛАССА 1

Номинальное сечение жилы, мм²	Минимальное число проволок		Электрическое сопротивление на 1 км при 20 °С, не более		
	медных	алюминиевых	Медные жилы круглые и фасонные		Алюминиевые жилы круглые или фасонные без металлического покрытия или с металлическим покрытием
			нелуженые	луженые	
0,50	1	-	36,0	36.7	-
0,75	1	-	24,5	24.8	-
1,0	1	-	18,1	18,2	-
1,5	1	1	12,1	12,2	18.1
2.5	1	1	7.41	7,56	12,1
4.0	1	1	4.61	4,70	7,41
6,0	1	1	3,08	3.11	5.11
10.0	1	1	1,83	1,84	3,08
16,0	1	1	1,15	1,16	1,91
25.0	1	1	0.727	-	1.20
35	1	1	0.524	-	0.868
50	1	1	0.387	-	0.641
70	1	1	0.268	-	0.443
95	1	1	0.193	-	0.320
120	1	!	0,153	-	0.253
150	1	1	0.124	-	0.206
185	35	1	0.0991	-	0.164
210	35	1	0.0754	-	0.125
300	35	1	0.0601	-	0,100
400	35	35	0,0470	-	0,0778
500	35	35	0,0366	-	0.0605
625	59	59	0,0283	-	0.0469
800	59	59	0,0221	-	0.0367
1000	59	59	0,0176	-	0,0291

Примечание: круглые медные жилы имеют сечения до 150 мм^2; круглые алюминиевые жилы имеют сечение до 300 мм^2

ЖИЛЫ КЛАССА 2

Номинальное сечете жилы, мм²	Минимальное число проволок						Электрическое сопротивление постоянному току | км жилы при 20 °С, Ом, не более		
	Круглая жила				Фасонная жила				
	неуплотнённая		уплотненная		медная	алюми-ниевая	Медная жила		Алюминиевая
	медная	алюми-ниевая	медная	алюми-ниевая			нелужёная	луженая	жила без металли-ческого покрытия или с металли-ческим покрытием
0,5	7	-	-	-	-	-	36,0	36,7	-
0,75	7	-	-	-	-	-	24,5	24,8	-
1	7	7	-	-	-	-	18,1	18,2	35,4
1,5	7	7	6	-	-	-	12,1	12,2	22,7
2,5	7	7	6	-	-	-	7,41	7,56	12,4
4	7	7	6	-	-	-	4,61	4,70	7,41
6	7	7	6	-	-	-	3,08	3,11	5,11
10	7	7	6	-	-	-	1,83	1,84	3,08
16	7	7	6	6	-	-	1,15	1,16	1,91
25	7	7	6	6	6	6	0,727	0,734	1,20
35	7	7	6	6	6	6	0,524	0,529	0,868
50	14	19	6	6	6	6	0,387	0,391	0,641
70	19	19	12	12	12	12	0,268	0,270	11,443
95	19	19	15	15	15	15	0,193	0,195	0,320
120	37	37	18	15	18	15	0,153	0,154	0,253
150	37	37	28	15	18	15	0,124	0,126	0,206
185	37	37	30	31	30	30	0,0991	0,100	0,164
240	61	61	34	30	34	30	0,0754	0,0762	0,125
300	61	61	34	30	34	30	0,0601	0,0607	0,100
400	61	61	53	53	53	53	0,0470	0,0475	0,0778
500	61	61	53	53	53	53	0,0366	0,0369	0,0605
625	91	91	53	53	53	53	0,0283	0,0286	0,0469
630	91	91	53	53	53	53	0,0280	0,0283	0,0462
800	91	91	53	53	-	-	0,0221	0,0224	0,0367
1000	91	91	53	53	-	-	0,0176	0,0177	0,0291

ЖИЛЫ КЛАССА 3

Номинальное сечение жилы, мм²	Диаметр проволок, мм	Электрическое сопротивление постоянному току 1 км круглой жилы при 20°С, Ом, не более		
		Медная жила		алюминиевая жила без металлического покрытия или с металлическим покрытием
		нелуженая	луженая	
0,50	0,33	39,6	40,7	-
0,75	0,38	25,5	26,0	-
1,0	0,43	21,8	22,3	-
1,2	0,45	17,3	17,6	28,8
1,5	0,53	14,0	14,3	23,4
2,0	0,61	9,71	9,90	16,2
2,5	0,69	7,49	7,63	12,5
3	0,79	5,84	5,95	9,76
4	0,87	4,79	4,88	8,00
5	0,59	3,83	3,91	-
6	0,65	3,11	3,17	5,20
8	0,87	2,40	2,45	-
10	0,82	1,94	2,03	3,33
16	0,65	1,21	1,24	2,02
25	0,82	0,809	0,824	1,35
35	0,69	0,551	0,562	0,921
50	0,69	0,394	0,402	0,658
70	0,69	0,277	0,283	0,470
95	0,82	0,203	0,207	0,338
120	0,79	0,158	0,161	0,264
150	0,87	0,130	0,132	0,211
185	0,87	0,105	0,107	0,175
240	0,87	11,0798	0,0814	0,134
300	0,87	0,0654	0,0666	0,109
400	0,87	11,0499	0,0509	0,0835
500	0,87	0,0393	0,0401	0,0657

ЖИЛЫ КЛАССА 4

Номинальное сечение жилы, мм	Диаметр проволоки, мм, не более	Электрическое сопротивление постоянному току 1 км круглой жилы при 20 °С, Ом, не более	
		нелуженой	луженой
0,05	0,11	366,6	383,7
0,08	0,13	247,5	254,6
0,12	0,16	165,3	170,3
0,20	0,21	89,1	91,7
0,35	0,27	57,0	58,7
0,50	0,31	40,5	41,7
0,75	0,31	25,2	25,9
1,0	0,31	19,8	20,4
1,2	0,41	16,0	16,5
1,5	0,41	13,2	13,6
2,0	0,43	9,97	10,3
2,5	0,43	8,05	8,20
3	0,53	6,52	6,65
4	0,53	4,89	4,99
5	0,53	3,82	3,90
6	0,53	3,28	3,35
8	0,53	2,45	2,49
10	0,53	2,00	2,04
16	0,53	1,21	1,24
25	0,53	0,776	0,792
35	0,59	0,547	0,558
50	0,59	0,393	0,401
70	0,59	0,281	0,286
95	0,59	0,201	0,205
120	0,69	0,162	0,165
150	0,69	0,129	0,132
185	0,69	0,104	0,106
240	0,69	0,0808	0,0824
300	0,69	0,0649	0,0661
400	0,69	0,0484	0,0493

ЖИЛЫ КЛАССА 5

Номинальное сечение жилы, мм²	Диаметр проволоки, мм, не более	Электрическое сопротивление постоянному току 1 км круглой жилы при 20 °С, Ом, не более	
		нелуженой	луженой
0,50	0,21	39,0	40,1
0,75	0,21	26,0	26,7
1,0	0,21	19,5	20,0
1,5	0,26	13,3	13,7
2,5	0,26	7,98	8,21
4	0,31	4,95	5,09
6	0,31	3,30	3,39
10	0,41	1,91	1,95
16	0,41	1,21	1,24
25	11,41	0,780	0,795
35	0,41	0,554	0,565
50	0,41	0,386	0,393
70	0,51	0,272	0,277
95	0,51	0,206	0,210
120	0,51	0,161	0,164
150	0,51	0,129	0,132
185	0,51	0,106	0,108
240	0,51	0,0801	0,0817
300	0,51	0,0641	0,0654
400	0,51	0,486	0,0495
500	0,61	0,0284	0,0391
630	0,61	0,0287	0,0292

ЖИЛЫ КЛАССА 6

Номинальное сечение жилы, мм	Диаметр проволоки, мм, не более	Электрическое сопротивление постоянному току 1 км круглой жилы при 20 °С, Ом, не более	
		нелуженой	луженой
0,50	0,16	39,0	40,1
0,75	0,16	26,0	26,7
1,0	0,16	19,5	20,0
1,5	0,16	13,3	13,7
2,5	0,16	7,98	8,21
4	0,16	4,95	5,09
6	0,21	3,30	3,39
10	0,21	1,11	1,95
16	0,21	1,21	1,24
25	0,21	0,780	0,795
35	0,21	0,554	0,565
50	0,31	0,386	0,393
70	0,31	0,272	0,277
95	0,31	0,206	0,210
120	0,31	0,161	0,164
150	0,31	0,129	0,132
185	0,41	0,106	0,108
240	0,41	0,0801	0,0817
300	0,41	0,0641	0,0654

ДИАМЕТРЫ КРУГЛЫХ АЛЮМИНИЕВЫХ ЖИЛ, ММ

Номинальное сечение жил, мм	Класс 1		Класс 2	
	мин	макс	мин	макс
16	4,1	4,6	4,6	5,2
25	5,2	5,7	5,6	6,5
35	6,1	6,7	6,6	7,5
50	7,2	7,8	7,7	8,6
70	8,7	9,4	9,3	10,2
95	10,3	11,0	11,0	12,0
120	11,6	12,4	12,5	13,5
150	12,9	13,S	13,9	15,0
185	14,5	15,4	15,5	16,8
240	16,7	17,6	17,8	19,2
300	18,8	19,8	20,0	21,6
400	-	-	22,9	24,6
500	-	-	25,7	27,6
625	-	-	29,0	32,0
630	-	-	29,3	32,5

ТАРА ДЛЯ КАБЕЛЬНОЙ ПРОДУКЦИИ

ДЕРЕВЯННЫЕ БАРАБАНЫ

Деревянные барабаны предназначены для намотки и транспортировки кабелей и проводов. В настоящее время они являются основным видом тары для кабельной продукции. Конструкция барабанов в соответствии с ГОСТ 5151-79 показана на рисунке, а данные о размерах приведены в таблице. Номер барабана соответствует диаметру щеки в дециметрах.

Для защиты наружных витков кабеля или провода, намотанных на барабан, от механических повреждений при транспортировке и хранении применяют обшивку барабанов или упаковку матами.

Основным традиционным способом обшивки является наложение на края щек сплошного ряда досок и крепления их гвоздями через стальную ленту, обтягивающую обшивку по краям.

Размеры досок обшивки и стальной ленты указаны в таблице.

В разрешенных случаях может выполняться частичная обшивка, при которой зазоры между досками составляют не более 50% от их ширины.

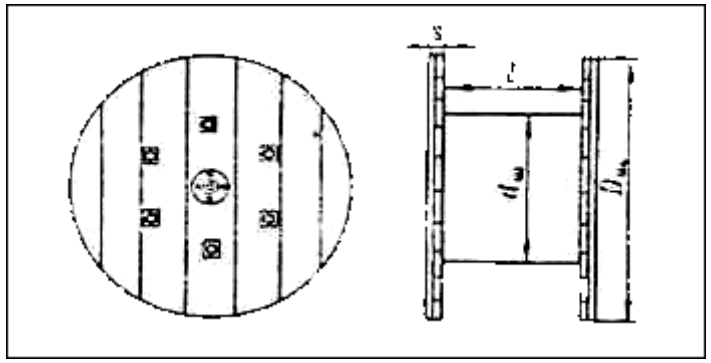

конструкция барабана

КОНСТРУКТИВНЫЕ ПАРАМЕТРЫ ДЕРЕВЯННЫХ БАРАБАНОВ

Номер барабана	Размеры, мм							Количество шпилек, шт.
	Диаметр				Длина шейки, l	Толщина		
	щеки, Dщ	шейки, dш	осевого отверстия	шпилек		щеки, *s*	деталей	
5	500	200	35	12	230	38	16	3
6	600	200	35	12	250	38	19	3
8	800	450	50	12	230	38	19	4
8а	800	450	50	12	400	38	19	4
8б	800	450	50	12	500	38	19	4
10	1000	545	50	12	500	50	22	4
10а	1000	500	50	16	710	50	22	4
12	1220	650	70	12	500	50	22	4
12а	1220	650	70	16	710	50	22	4
12б	1220	600	70	12	600	50	22	4
14	1400	750	70	16	710	58	28	6
14а	1400	900	70	16	500	58	28	6
14б	1400	1000	70	16	600	58	28	6
14в	1400	750	70	16	710	70	28	6
14г	1400	750	70	16	900	58	28	6
16	1600	1200	70	16	600	58	30	6
16а	1600	800	80	16	800	58	30	6
17	1700	900	80	16	750	70	28	6
17а	1700	900	80	16	900	70	28	6
18	1800	1120	80	20	900	80	36	6
18а	1800	900	80	20	900	80	36	6
18б	1800	750	80	20	1000	80	36	6
18в	1800	900	80	20	730	80	30	6
20	2000	1220	80	20	1000	90	36	6
20а	2000	1000	80	20	1060	90	36	6
20б	2000	1500	80	20	1000	90	36	6
22	2200	1320	100	20	1000	118	46	8
22а	2200	1480	100	20	1050	118	46	8
22б	2200	1680	100	20	1100	118	46	8
22в	2200	1320	100	20	1100	118	46	8
25	2500	1500	120	24	1300	130	56	8
26	2650	1500	120	24	1500	140	56	8
30	3000	1800	150	24	1800	180	56	10
30а	3000	2500	150	24	1700	96	46	10

РАЗМЕРЫ ДОСОК ОБШИВКИ И СТАЛЬНОЙ ЛЕНТЫ, ММ

Номер барабана	Толщина доски (не менее)	Ширина доски (не более)	Толщина стальной ленты	Ширина стальной ленты
5-8	16	150	0,3-0,5	20-35
10-14	19	200	0,3-0,5	20-35
16-18	25	250	0,3-0,5	25-35
20-22	32	250	0,3-0,5	35-45
25-30	40	250	0,3-0,5	45-55

РАЗМЕРЫ МАТОВ, ММ

Номер мата	Номер барабана	Толщина досок (не менее)	Ширина досок (не более)	Номинальная ширина мата	Диаметр проволоки (не менее)	Ширина стальной ленты
М-200	5; 6; 8	16	100	200	1	25-35
М-350	8а	16	100	350	1	25-35
М-450	14а; 86; 10; 12	19	100	450	1	25-35
М-550	126;146;16	19	150	550	1	25-35
М-650	Юа; 12а; 14;14в	19	150	650	1	25-35
М-700	17;18в	19	200	700	1	25-35
М-750	14г;16а	19	200	750	1	25-35
М-800	17а; 18;18а	22	200	800	2	25-35
М-900	20; 206;22;186	22	200	900	2	35-45
М-1000	20а;22а;226;22в	22	200	1000	2	35-45
М-1200	25	22	250	1200	2	35-45
М-1400	26	22	250	1400	2	35-45
М-1700	30	22	250	1700	2	35-45

ДЛИНЫ КАБЕЛЕЙ ИЛИ ПРОВОДОВ, КОТОРЫЕ МОЖНО НАМОТАТЬ НА БАРАБАНЫ, М

Диаметр кабеля, мм	Номер барабана													
	5	6	8	10	12	14	16	17	18	20	22	25	26	30
5	900	1300	3500	-	-	-	-	-	-	-	-	-	-	-
7,5	450	650	1700	-	-	-	-	-	-	-	-	-	-	-
10	200	350	900	2200	3000	-	-	-	-	-	-	-	-	-
15	100	150	400	1000	1400	2800	1700	-	-	-	-	-	-	-
20	-	100	200	600	800	1700	1000	2100	-	-	-	-	-	-
25	-	-	140	350	500	1000	650	1400	1700	2100	-	-	-	-
30	-	-	100	250	350	700	450	1000	1200	1900	2100	-	-	-
35	-	-	-	200	250	500	350	700	850	1200	1500	-	-	-
40	-	-	-	130	200	400	250	550	650	900	1100	1800	-	-
45	-	-	-	-	-	300	200	450	550	700	900	1500	-	-
50	-	-	-	-	-	250	150	350	420	570	1200	1700	2600	-
55	-	-	-	-	-	-	-	270	350	450	600	950	1400	2200
60	-	-	-	-	-	-	-	240	280	400	500	800	1200	1800
65	-	-	-	-	-	-	-	200	250	340	450	700	1000	1500
70	-	-	-	-	-	-	-	-	220	300	370	600	850	1350
80	-	-	-	-	-	-	-	-	-	220	290	450	650	1000
90	-	-	-	-	-	-	-	-	-	-	-	320	460	700
100	-	-	-	-	-	-	-	-	-	-	-	290	400	650

Упаковочные маты представляют собой непрерывный ряд досок одной длины, скрепленных стальной лентой или проволокой, которые в процессе упаковки обертываются вокруг намотанного на барабан кабеля или провода.Маты изготовляются с просветами между досками. Сумма просветов не должна превышать 50% общей длины мата М-200 и 30% для других типов. В качестве справочного материала в таблице приведены значения длины кабеля или провода, которые можно намотать на барабаны отдельных типоразмеров.

РАСЧЕТНАЯ ДЛИНА КАБЕЛЯ НА БАРАБАНЕ

Диаметр кабеля, мм	Номер барабана												
	8	8а	10	12	14	16	16а	17	18	20	22	25	26
5	2650	3915											
6	1840	2510											
7	1350	1845											
8	1035	1410	3100										
9	820	1115	2450										
10	660	905	2000	3096									
11	550	750	1650	2560									
12	460	630	1400	2150									
13	390	535	1200	1830	3720								
14	340	460	1000	1580	3210								
15	295	400	900	1375	2795	1695	4493						
16	260	355	775	1210	2455	1490	3949	3310					
17	230	315	690	1070	2175	1320	3498	2930	3510				
18	205	280	615	955	1940	1177	3120	2615	3130				
9	185	250	550	860	1740	1056	2800	2350	2810				
20	165	225	500	775	1570	953	2527	2120	2540				
21		205	450	700	1425	865	2292	1920	2300				
22		185	410	640	1300	788	2089	1750	2100	3080			
23		170	375	585	1190	721	1911	1600	1920	2820			
24		155	345	540	1100	662	1755	1470	1760	2590			
25		145	320	495	1000	610	1617	1355	1625	2390			
26			295	460	930	564	1495	1250	1500	2210			
27			270	425	860	523	1386	1160	1390	2050			
28			255	395	800	486	1289	1080	1295	1900			
29			235	370	750	453	1202	1000	1205	1775	2260		
30			200	345	700	423	1123	940	1130	1655	2110		
31				320	655	396	1052	880	1055	1515	1975		
32				300	615	372	987	830	990	1455	1855		
33				285	580	350	928	785	940	1380	1760		
34				270	550	330	874	740	885	1300	1655		
35				250	515	311	825	690	830	1220	1550		
36				240	485	294	780	655	785	1150	1465		
37				225	450	278	738	620	740	1090	1390		
38				215	435	250	700	585	700	1035	1315		
39						250	664	555	670	980	1250		
40						238	631	530	630	930	1185		

41						227	601	500	600	890	1130		
42						216	573	480	575	850	1080	1845	
43						206	546	460	550	805	1030	1800	
44						197	522	440	530	775	985	1715	
45						188	499	420	500	735	940	1630	
46						180	477	400	480	705	895	1560	
47						173	457	385	460	675	860	1495	2100
48						166	438	365		650	825	1430	2010
49						159	421	355		625	795	1380	1940
50						153	404	340		595	760	1320	1855
51						147	388			575	730	1270	1780
52						141	373			550	705	1220	1720
53										530	675	1175	1650
54										510	650	1130	1590
55										490	630	1090	1530
56										475	605	1050	1480
57										460	585	1015	1430
58											565	980	1380
59											545	950	1335
60											525	915	1290
65											450	780	1100
70												675	945
75												585	825
80												515	725
85												455	640
90												405	570
95												365	515
100													465
105													420
110													380
115													350
120													320

ВЕС КАБЕЛЬНОЙ ТАРЫ

Номер барабана	Вес, кг
7м	20-48
8	43
8м	51
10	96
10м	180
12	132
12м	180
14	217
14м	290
16	308
17	367
18	535
18м	420
20	763
22	965
22м	500
Ролики металлич.	223
Катушки ТО/1-20/135	11
Катушки ТО/1-20/139	8
Ящики	10

Примечание: Барабаны унифицированные (а, б, в, г, с улитками) имеют отклонения по весу от приведенных выше значений.

ТЕХНИЧЕСКИЕ И ЭКСПЛУАТАЦИОННЫЕ ХАРАКТЕРИСТИКИ КПП
СТРОИТЕЛЬНЫЕ ДЛИНЫ КАБЕЛЬНО-ПРОВОДНИКОВОЙ ПРОДУКЦИИ

СТРОИТЕЛЬНЫЕ ДЛИНЫ СИЛОВЫХ КАБЕЛЕЙ

Кабели силовые с пропитанной бумажной изоляцией

Напряжение, кВ	Сечение, мм	Строительные длины, м не менее при количестве от длины сдаваемой партии без учета маломерных отрезков, %, не менее		Маломерные отрезки	
		70 %	30 %	Количество от длины, %, не более	Длина, м, не менее
1 и 3	до 70	300	450	10	50
1 и 3	95 и 120	250	400	10	50
1 и 3	150 и более	200	350	10	50
6 и 10	до 70	300	450	5	100
6 и 10	95 и 120	250	400	5	50
6 и 10	150 и более	200	350	5	50
20 и 35	все сечения	250	250	5	100

Кабели силовые с пластмассовой изоляцией

Напряжение, кВ	Сечение, мм	Строительная длина, м	Примечание
До 3 включительно	1.5-16	150	Допускается в партии не более 20% кабелей длиной не менее 50 м
	25-70	300	Допускается в партии не более 10% кабелей длиной не менее 50 м
	95 и выше	200	
6	10-70	450	Допускается в партии не более 20% кабелей длиной не менее 50 м
	95 и выше	400	

Кабели силовые гибкие общего назначения с резиновой изоляцией

Марки	Строительная дина, м	Маломерные отрезки	
		длина отрезка, м	допустимая поставка, %
КГ, КГН, КПГУ	не менее 125	не менее 20	не более 20
ПРС	не менее 100	не менее 10	не более 10

СТРОИТЕЛЬНЫЕ ДЛИНЫ КАБЕЛЕЙ УПРАВЛЕНИЯ

Кабели управления с ПВХ изоляцией в ПВХ оболочке в процентах от партии

Марки	Длина, м	%
КУГВВ	100 и более, не менее	80
	3-100, не более	20
КУГВЭВ	100 и более, не менее	50
	3-100, не более	30
	10-30, не более	20
КУГВВЭ	100 и более, не менее	70
	3-100, не более	20
	10-30, не более	10

Кабели управления с ПВХ изоляцией КУПВ, КУПВ-П, КУПВ-Пм и КУПВ-Пн

Кабель	Длина, м	Количество от общей длины партии, %
С неэкранированными жилами	более 201	не менее 70
	21-200	не более 30
С экранированными и частично экранированными жилами	более 201	не менее 50
	10-200	не более 50

Кабели управления с ПЭ изоляцией в резиновой оболочке КУПР, КУПР-П, КУПР-Пн, КУПР-Пм

Марки	Число жил	Строительная длина, м	Кол-во маломерных отрезков от общей длины партии, %
С неэкранированными жилами	до 37	более 101	не менее 30
		51-100	не менее 30
		21-50	не более 40
	до 61	более 161	не менее 25
		121-160	не менее 20
		61-120	не менее 35
С полностью и с частично экранированными жилами		31-60	не более 20
		более 44	не менее 80
		21-43	не более 20
		более 61	не менее 70
		10-60	не более 30

Кабели управления из ПВХ пластиката

Марки	Строительная длин, м	Маломерные отрезки	
		Длиной не менее, м	Количество от общей длины сдаваемой партии, %, не более
КГВВ	не менее 100	10	20

Кабели управления для стационарной прокладки с ПЭ изоляцией

Марки	Строительная длина, м	Кол-во маломерных отрезков в общей длине кабеля в %
КПВ, КПВБ без экранированных жил	201 и более	не менее 40
	101 – 200	не более 40
	35 – 100	не более 20
КПВ, КПВБ с экранированными жилами	201 и более	не более 20
	101 – 200	не более 40
	35 – 100	не более 30

Кабели, провода и шнуры с ПВХ изоляцией

Марки	Минимальная строительная длина, м
МКШ	60
МКЭШ	25
НВ, НВМ	500
НВ, НВМЭ	20
ШСМРВ	30
ШВВМ	50
КМПВ	50

Провода с комбинированной волокнисто-ПВХ изоляцией

Марки	Минимальная строительная длина, м
МШВ, МГШВ, МГШВЭ	50

Провода с ПЭ изоляцией

Марки	Минимальная строительная длина, м
НП	50
НПЭ	20
МС, МСЭ 32-11	25
РМПВН	20
ПВМП-2 (2.5;4)	10

СТРОИТЕЛЬНЫЕ ДЛИНЫ МОНТАЖНЫХ КАБЕЛЕЙ И ПРОВОДОВ

Провода с изоляцией из облученного полиэтилена

Марки	Минимальная строительная длина, м
МПО, МПОЭ	50
МГДПО	30
МЛП, МЛПЭ	30
МЛТП, МЛТПЭ	50
МСТП, МСТПЭ, МСТПЛ	50

Провода с фторопластовой изоляцией

Марки	Минимальная строительная длина, м
МПО 33-11, МПОЭ 33-11	25
ПМОФ	25

Плоские ленточные провода

Марки	Минимальная строительная длина, м
ПЛВВ	20
ЛСВ, ЛСП	7
ЛПВ, ЛППВ	20
ПЛВВ	20

Термопарные и термоэлектродные провода

Марки	Минимальная строительная длина, м
ПТВ, ПТВП, ПТГВ	100, 50 и 10 м в количестве 65 , 25 и 10 % в соотв. с длиной партии

СТРОИТЕЛЬНЫЕ ДЛИНЫ КОНТРОЛЬНЫХ И СИГНАЛЬНО-БЛОКИРОВОЧНЫХ КАБЕЛЕЙ

Контрольные кабели

Строительная длина, м	**Маломерные отрезки**	
	длина отрезка, м	допустимая поставка в %
не менее 150	не менее 20	не более 15
не менее 150	20-50	не более 5

Сигнально-блокировочные кабели

Строительная длина, м	**Маломерные отрезки**	
	длина отрезка, м	допустимая поставка в %
не менее 300	не менее 50	

СТРОИТЕЛЬНЫЕ ДЛИНЫ КАБЕЛЕЙ СПЕЦИАЛЬНОГО НАЗНАЧЕНИЯ

Кабели судовые с пластмассовой изоляцией и оболочкой

Марки	Строительная длина, м	Маломерные отрезки	
		длиной, м, не менее	Количество от общей длины сдаваемой партии, %, не более
КМПВ, КМПВЭ	200	30	23
КМПВЭВ	200	10	7
КМВВЭ	125	30	23
КМПЭВ	125	70	25
КМПЭВЭ	125	30	18
КМПЭВЭВ	125	10	7

Кабели для горных разработок и землеройных работ

Марки	Строительная длина, м	Маломерные отрезки	
		длина отрезка, м	допустимая поставка в пределах партии, %
КГЭ, КГЭШ, и т.п.	не менее 200	не более 50	не более 10

Кабели судовые с резиновой изоляцией

Марки	Строительная длина, м	Маломерные отрезки	
		длиной, м, не менее	Количество от общей длины сдаваемой партии, %, не более
КНР, КНРк, КНРЭ, КНРЭк	не менее 125	25	10

Кабели для нефтяных промыслов

Марки	Строительная длина, м при допустимом предельном отклонении от строительных длин, % ± 3
КПБК 3х6	1100
КПБК 3х10	1100, 1250, 1400, 1500, 1800
КПБК 3х16	1100, 1250, 1400, 1500, 1800
КПБК 3х25	1000, 1350
КПБК 3х35	900
КПБК 3х50	500
КПБП 3х6	не менее 300
КПБП 3х10	1100, 1250, 1400, 1500, 1800
КПБП 3х16	1100, 1250, 1400, 1500, 1800
КПБП 3х25	1100, 1350
КПБП 3х35	900

КПБП 3х50	500

СТРОИТЕЛЬНЫЕ ДЛИНЫ КАБЕЛЕЙ И ПРОВОДОВ СВЯЗИ

Кабели связи телефонные с ПЭ изоляцией

Марки	Номинальное число пар	Длина, м не менее
ТППЭП, ТПВ, ТППЭПЗ	10 – 20	500
	20 – 50	400
	50 – 150	300
	150 -300	250
	300 – 600	200
	600 – 1200	150
	1200 – 2400	125

Кабели связи телефонные с воздушно-бумажной и пористо-бумажной изоляцией

Марки	Номинальное число пар	Длина, м не менее
ТГ, ТБ, ТБГ	10 – 20	500
	30 – 50	300
	100 – 200	250
	300 – 400	200
	500 – 1200	150
	1400 – 1600	125

Провода и шнуры связи

Марки	Строительная длина, м, не менее
АТСНВ, АТСРВ, АТСШв	50
АТСКВ	100
АТСДИВ, АТСШВ	30
ПКСВ	100
ШТ, ШТЭМ, ШТЭ	поставляют отрезками в виде спирали длиной 3000 м с концами длиной 120 и 260 мм
ШТЛЭ, ШТЛИЭ	поставляют длинами по 2300 мм с концами без оболочки длиной 120 и 100 мм
ШСВ, ШСМВ	20
ШТГЭЛМ, ШПЭВ	50
ШКВ, ШКВО	22

СТРОИТЕЛЬНЫЕ ДЛИНЫ ПРОВОДОВ ДЛЯ ЭЛЕКТРОУСТАНОВОК

Провода с резиновой изоляцией

Марки	Строительная длина, м		
	нормальная	маломеры	% к партии
ПРГИ, ПРГН	100	20	10
ПРТО, АПРТО, АПРИ	100	20	10
АПРФ, ПРФ, ПРФл	50	15	10
АПРН	100	20	10
ПРП, ПРРП	50	15	10
ПРД, ПРВД	100	20	10
ПРГ-6000	50	3	20
АРТ	110	25	10

Провода с пластмассовой изоляцией

Марки	Строительная длина, м		
	нормальная	маломеры	% к партии
АВТ, АВТУ, АВТВ	110	25	10
АМПВ, АМППВ	100	20	20
АПВ, АППВ	100	20	20
ВПВ, ВПП	70-600	7	7
ПВ-1	100	20	10
ПВ-2	100	20	10
ПВ-3	100	20	10
ПВ-4	100	5	10
ПВ-Л	50	10	20
ВПВ	100	20	10
ПСВЛ	15	8	25
ПСВЛУ	100	25	30
СПП	1ж-200-1300	200	5
СПП	2ж-520±20	200	5

Провода с нагревостойкой изоляцией

Марки	Строительная длина, м		
	нормальная	маломеры	% к партии
ПАЛ, ПАЛО, ПСАЛ	10	1,5	15
ПСУ-155	15	по соглашению	по соглашению
ПСУ-180	15	5	10

eltekom tk
КАБЕЛЬ & ЭЛЕКТРОТЕХНИКА

ОПТОВАЯ И РОЗНИЧНАЯ ТОРГОВЛЯ

КАБЕЛЬНО-ПРОВОДНИКОВОЙ ПРОДУКЦИЕЙ

ЭЛЕКТРОТЕХНИЧЕСКИМИ КОМПОНЕНТАМИ

WWW.ELTEKOM.RU

ТЕЛЕФОН: + 7 (495) 380-39-24 / + 7 (495) 514-89-36

АДРЕС: 127486, Г. МОСКВА, УЛ. ИВАНА СУСАНИНА, ДОМ 2А

E-MAIL: INBOX@ELTEKOM.SU